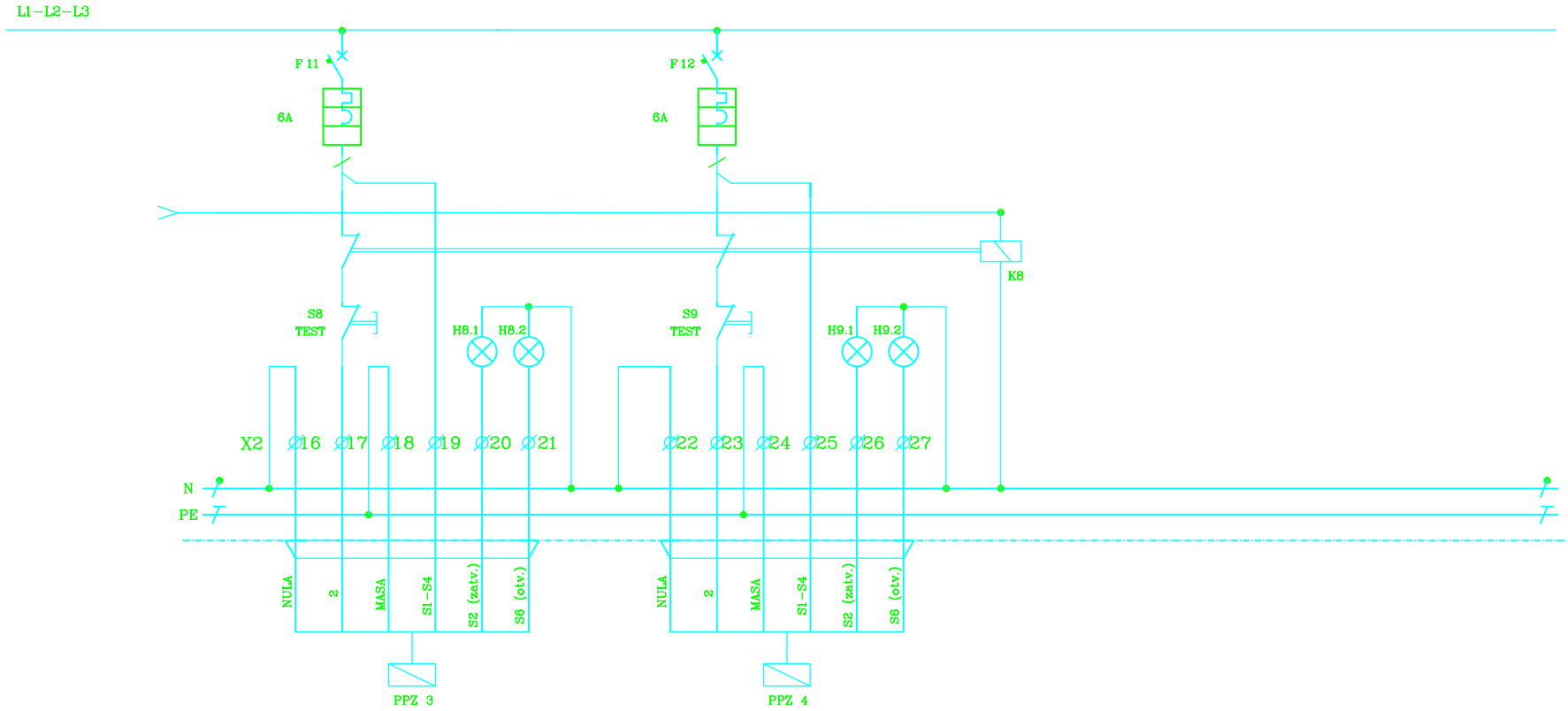

GLAVNI PROJEKTANT: DAVORKA MOSLAVAC, dipl.ing.arh.	PROJEKTANT: FRANJO ĆURKO dipl.ing.el.
SURADNIK: IVO PUHALOVIĆ dipl.ing.el.	SADRŽAJ: JEDNOPOLNA SHEMA RO PPZ
APZ – INŽENJERING d.d. Graharova 15 HR – 10000 ZAGREB; arhitektonski projektni zavod – inženjering d.d. TEL: (01) 3903 222 FAX: (01) 3903 200 http://www.apz.hr, apzinz@apzinz.t-com.hr	INVESTITOR: GRAD VUKOVAR Vukovar, dr. Franje Tuđmana 1 — GRADEVINA: EKO-ETNO KLUB VUKOVAR U ADICI
	TEHNIČKI DNEVNIK: H - 40/2006 — DATUM: 11. 2008. — MJERILO: — LIST: 40/06-I-E21-ESH 3.13./4